RICAMBIO OSTER BOVINI NOTTOLINO QUADRO FIG. OB7

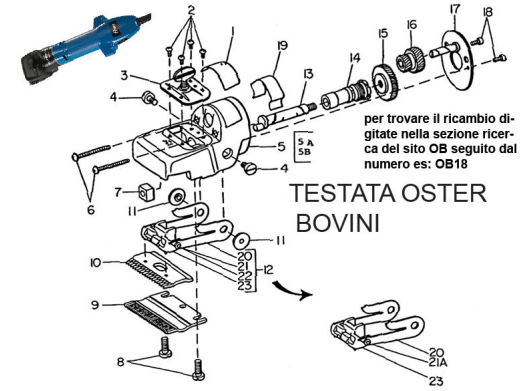

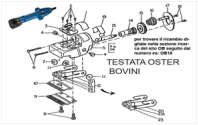

RICAMBIO OSTER BOVINI NOTTOLINO QUADRO FIG. OB7

Valutazione: Nessuna valutazione
Prezzo

Fai una domanda su questo prodotto