RICAMBIO OSTER BOVINI VITE FISSA BLOCC PRESS FIG. OB2

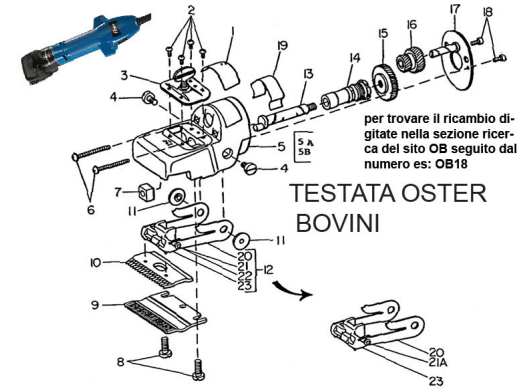

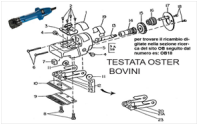

RICAMBIO OSTER BOVINI VITE FISSA BLOCC PRESS FIG. OB2

Valutazione: Nessuna valutazione
Prezzo

Fai una domanda su questo prodotto