RICAMBIO OSTER BOVINI BLOCCO LAME FIG. OB12

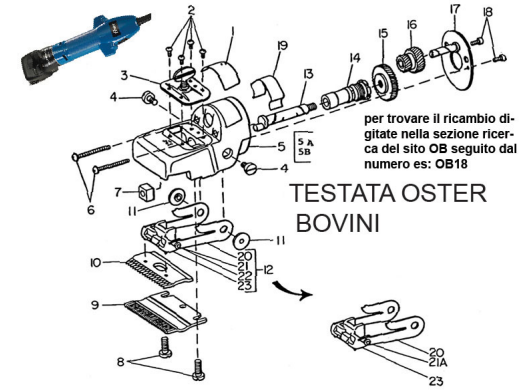

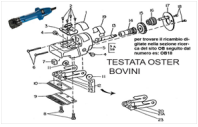

RICAMBIO OSTER BOVINI BLOCCO LAME FIG. OB12

Valutazione: Nessuna valutazione
Prezzo

Fai una domanda su questo prodotto