RICAMBIO OSTER OV/BO FIG. OM39

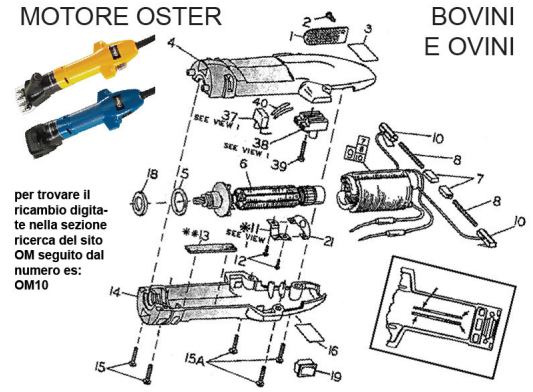

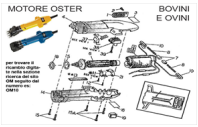

RICAMBIO OSTER OV/BO FIG. OM39

Valutazione: Nessuna valutazione
Prezzo

Fai una domanda su questo prodotto